セレクト35BD−49B（G・S）

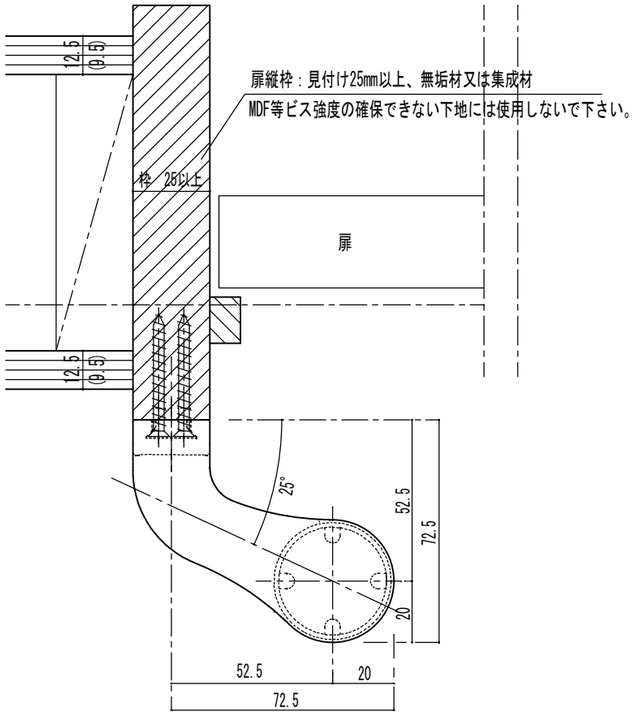

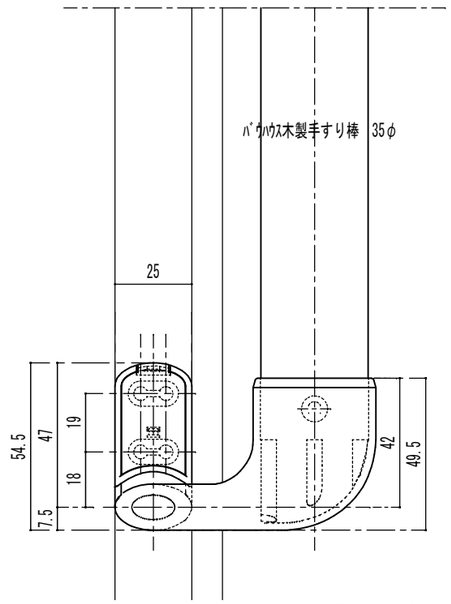

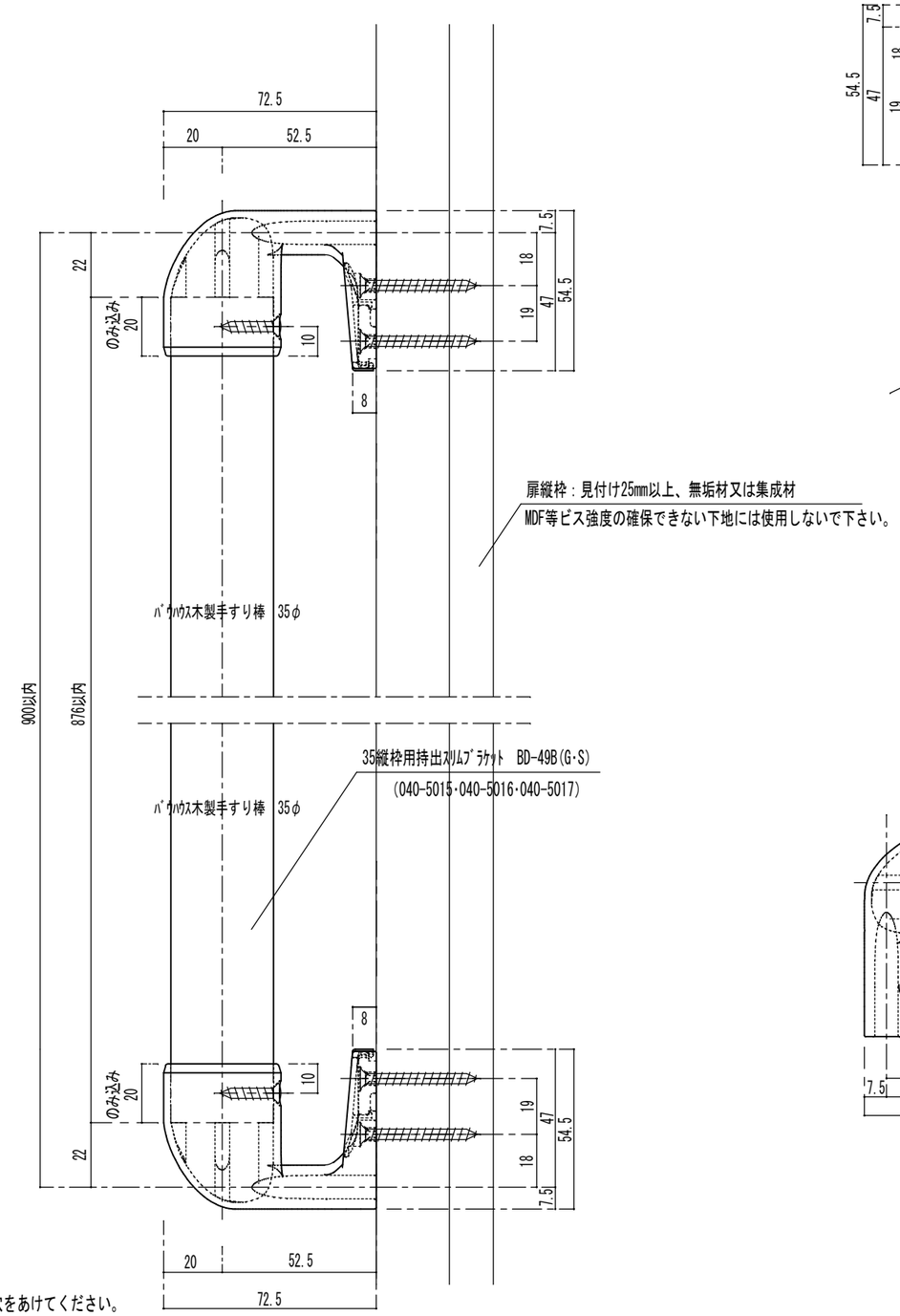

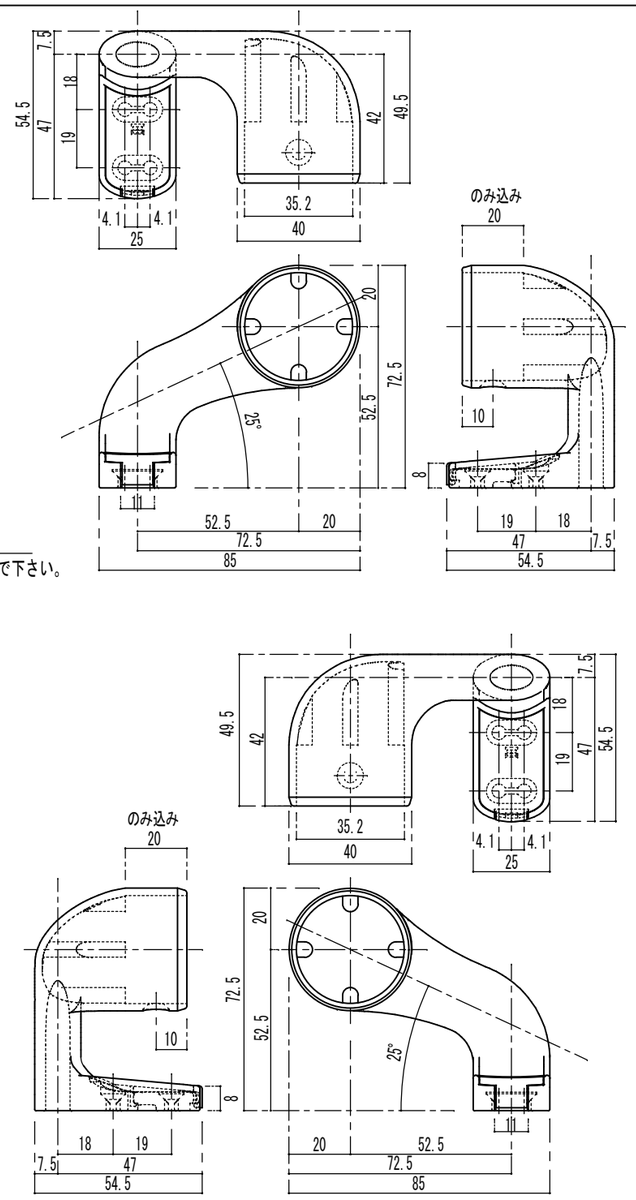

付属ねじ
手すり取付：⊕ 皿ﾀｯﾋﾟﾝねじ3.5×20 2本
ﾌﾞﾗｹｯﾄ取付：⊕ 皿ﾀｯﾋﾟﾝねじ4.0×40溝付 8本

35縦枠用持出ｽﾘﾑﾌﾞﾗｹｯﾄ詳細図

BD-49B(G･S) 上下ｾｯﾄ品

注意 金具を手すり棒や柱等にﾋﾞｽ止めする際には必ず下穴をあけてください。

品番	名称	数量	材質	表面処理	備考

記事	木下地納まり図	名称	ﾊﾞｳﾊｳｽｾﾚｸﾄNｴﾝﾄﾞｿｹｯﾄ詳細図 形式 笠木:ﾊﾞｳﾊｳｽ手すり棒35φ	製図月日 11.07.14	承認 / 検図 / 設計 / 製図
		図番	BD-49B(G･S)	尺度 1/2	マツ六株式会社 MaZROC CO.,LTD.